## 主要特点

测量液体显示器，马达转子的转动与流速成一个比例关系，转子的快慢清晰可见，由此可以衡量流量的大小。铜合金或不锈钢316L结构。

- 玻璃内表面可清洗机械结构
- 360度无死区可视
- 耐压： 16bar
- 介质温度： max.100℃
- 平均压力损失： Qmax 时0.25bar

母螺纹接头G1/4~G1 1/2 铜/不锈钢

## 技术参数

| | G | 型 号 | 最大流量 | 转动最小流量L/min | | | L | SW | H | 重量 |
|---|---|---|---|---|---|---|---|---|---|---|
| | mm | | L/min(水) | 水 | 40 mm²/s | 41-150 mm²/s | mm | mm | mm | kg |
| 黄铜 | G1/4 | FWR-008GM | 4 | 0.4 | 2.0 | 3.0 | 72 | 36 | 9 | 0.35 |
| | G3/8 | FWR-010GM | 8 | 0.6 | 2.0 | 3.0 | 72 | 36 | 9 | 0.35 |
| | G1/2 | FWR-015GM | 12 | 1.0 | 3.0 | 3.5 | 86 | 46 | 13 | 0.65 |
| | G3/4 | FWR-020GM | 25 | 1.0 | 3.0 | 3.5 | 94 | 46 | 16 | 0.65 |
| | G1 | FWR-025GM | 40 | 1.6 | 3.0 | 3.5 | 104 | 46 | 16 | 0.65 |
| | G1 1/4 | FWR-032GM | 90 | 8.0 | 4.0 | 5.0 | 120 | 65 | 19 | 1.6 |
| | G1 1/2 | FWR-040GM | 100 | 8.0 | 5.0 | 5.0 | 130 | 65 | 20 | 1.7 |
| 不锈钢 | G1/4 | FWR-008GK | 4 | 0.4 | 2.0 | 3.0 | 72 | 72 | 72 | 0.35 |
| | G3/8 | FWR-010GK | 8 | 0.6 | 2.0 | 3.0 | 72 | 72 | 72 | 0.35 |
| | G1/2 | FWR-015GK | 12 | 1.0 | 3.0 | 3.5 | 86 | 86 | 86 | 0.65 |
| | G3/4 | FWR-020GK | 25 | 1.0 | 3.0 | 3.5 | 94 | 94 | 94 | 0.65 |
| | G1 | FWR-025GK | 40 | 1.6 | 3.0 | 3.5 | 104 | 104 | 104 | 0.65 |
| | G1 1/4 | FWR-032GK | 90 | 8.0 | 4.0 | 5.0 | 120 | 120 | 120 | 1.6 |
| | G1 1/2 | FWR-040GK | 100 | 8.0 | 5.0 | 5.0 | 130 | 130 | 130 | 1.7 |

## 材 料

| | FWR-…GM | FWR-…GK |
|---|---|---|
| 外壳 | 青铜 MS58 | 不锈钢 1.4305 |
| 马达转子 | POM（红） | POM（红） |
| 视窗管 | 玻璃 | 玻璃 |
| 清洁装置 | 聚烯材料 | 聚烯材料 |
| 密封 | NBR | NBR |

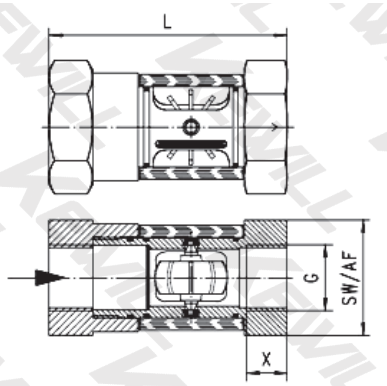


## 安装位置

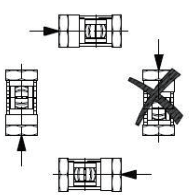

## 测量介质

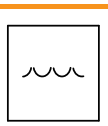
水

气

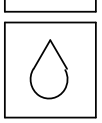
油

## 选型表

| FWR- | 008 | G | M | 详述 |
|---|---|---|---|---|
| 适用管径 | 008 | | | 名义口径 DN8~G1/4 |
| | 010 | | | 名义口径 DN10~G3/8 |
| | 015 | | | 名义口径 DN15~G1/2 |
| | 020 | | | 名义口径 DN20~G3/4 |
| | 025 | | | 名义口径 DN25~G1 |
| | 032 | | | 名义口径 DN32~G1 1/4 |
| | 040 | | | 名义口径 DN40~G1 1/2 |
| 连接方式 | | G | | 内螺纹接口 |
| 材质选择 | | | M | 青铜 MS58 |
| | | | K | 不锈钢1.4435（316L） |